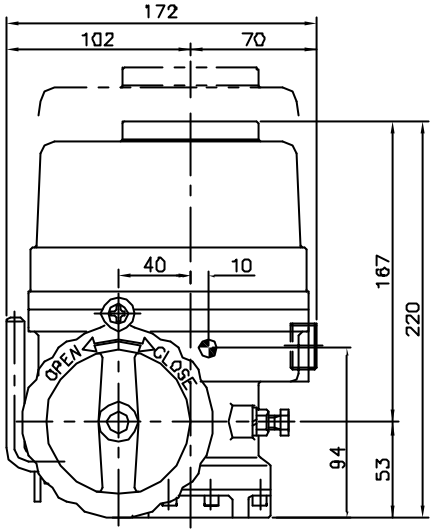


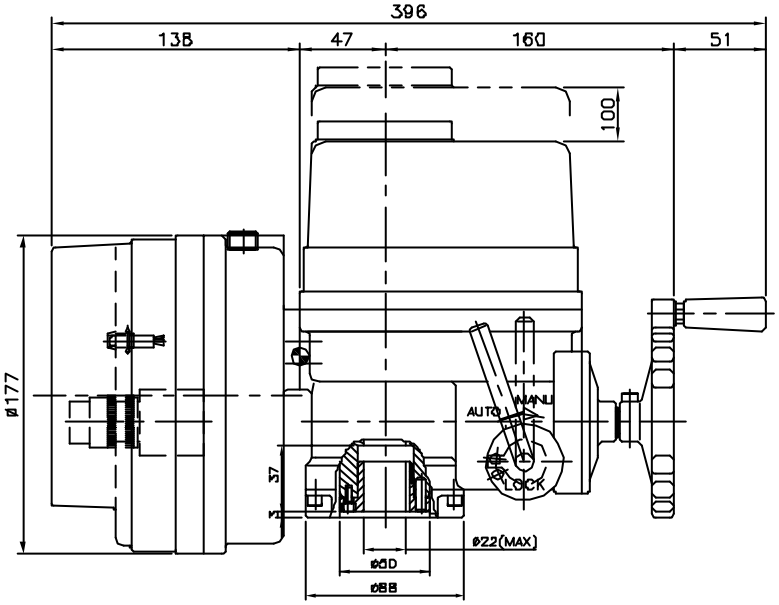


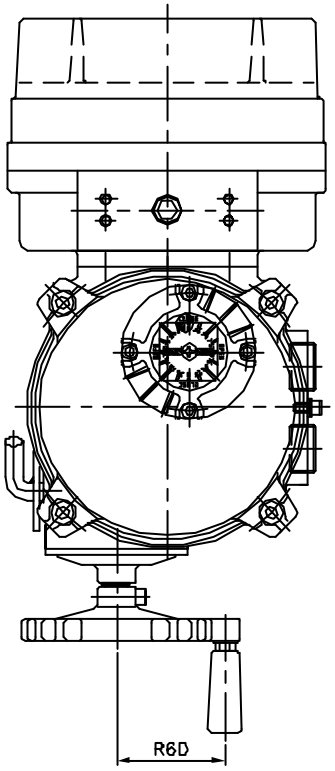


WEIGHT:8.5 Kg.
Lifting points: Not required.

C.G.: CENTRE OF GRAVITY
DIMENSION IN MILIMETERS

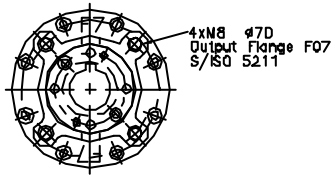


| | FECHA | FIRMA |
|---|---|---|
| DIBUJADO | 15/11/06 | JB |
| REVISADO | 15/11/06 | IM |
| VERIFICADO | 15/11/06 | IM |

centork

Propiedad de CENTORK VALVE CONTROL S.L. prohibida su utilización reproducción y distribución sin autorización expresa por escrito

REDONDEO EN TRAZ ZONAS SIN INDICACION R0.3

TOLERANCIAS GENERALES DIMENSIONALES AGUJEROS H12, EJES h12
ROSCAS: GRADO MEDIO H6/g6 S/DIN13, LONGITUDES: Js12

ESCALA 1:2

ACT.480.010+
LOCAL CONTROLLER

| FORMATO | Nº DE PLANO | HOJA |
|---|---|---|
| A2 | 10107XA | Nº: 1 de 1 |

| | | FECHA | MODIFICACION | | | FECHA | MODIFICACION | | | FECHA | MODIFICACION |
|---|---|---|---|---|---|---|---|---|---|---|---|
| A | | 21/10/04 | AÑADIR CENTRO DE GRAVEDAD | C | D | - | - | E | F | - | - |
| B | | - | - | | | - | - | | | - | - |